		-5	0	5	10
25	(kW)	224.0	274.6	334.0	402.9
	(kW)	38.4	38.7	38.9	38.7
	(A)	67.1	67.7	67.9	67.7
30	(kW)	212.7	261.4	318.4	384.8
	(kW)	42.9	43.5	43.9	44.0
	(A)	74.2	75.1	75.7	75.9
35	(kW)	201.3	247.9	302.6	366.4
	(kW)	48.0	48.8	49.5	49.8

		-5	0	5	10
25	(kW)				

		-5	0	5	10
25	(kW)	377.2	462.6	562.6	678.8
	(kW)	62.8	63.4	63.7	63.4
	(A)	107.3	108.3	108.7	108.3
30	(kW)	358.3	440.2	536.3	648.1
	(kW)	70.3	71.3	72.0	72.1
	(A)	120.1	121.8	122.8	123.0
35	(kW)	338.9	417.4	509.6	617.0
	(kW)	78.6	80.0	81.0	81.5
	(A)	134.2	136.6	138.3	139.2

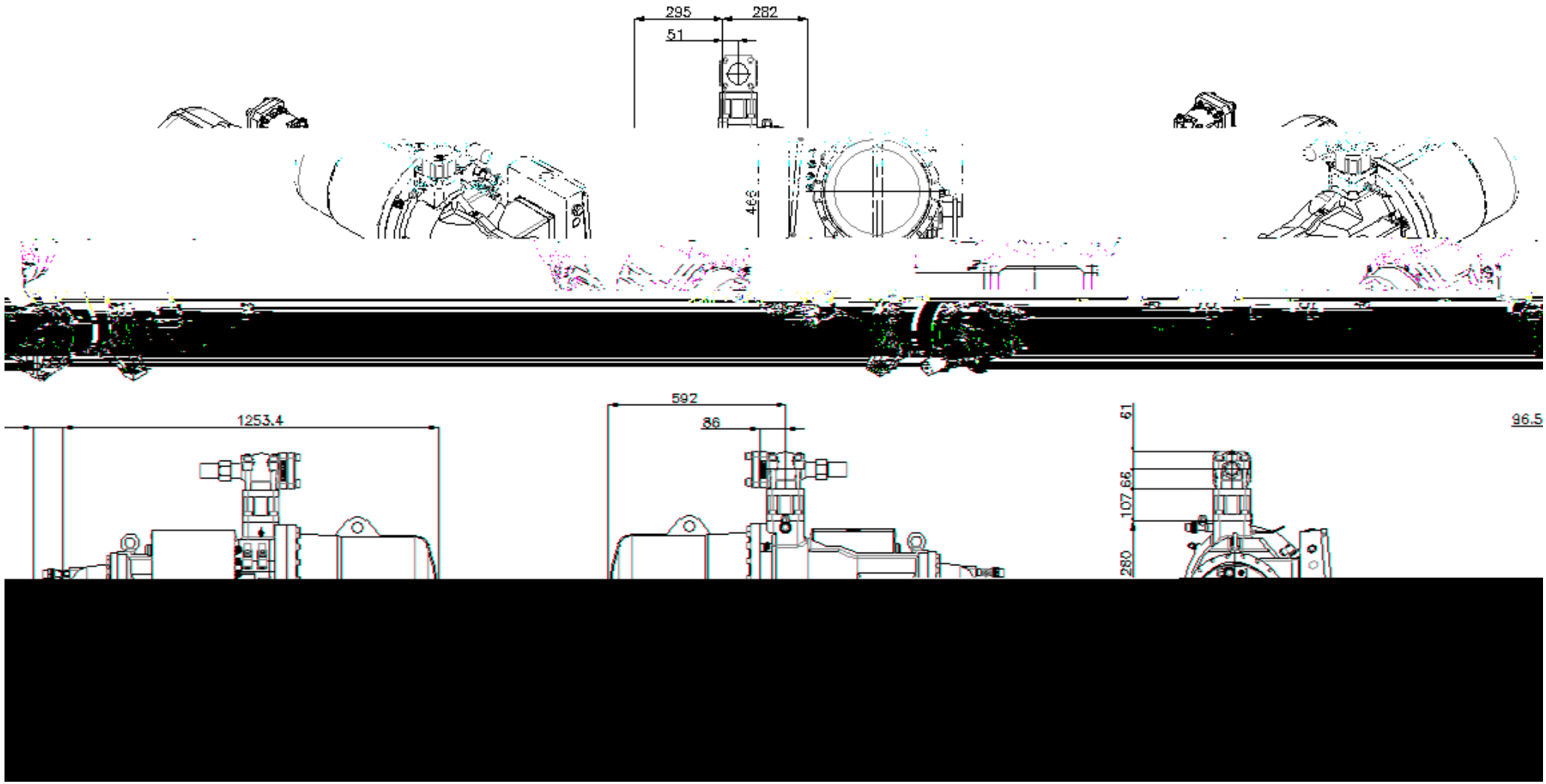
295
282
51
1253.4
592
86
61
107.66
280
96.5

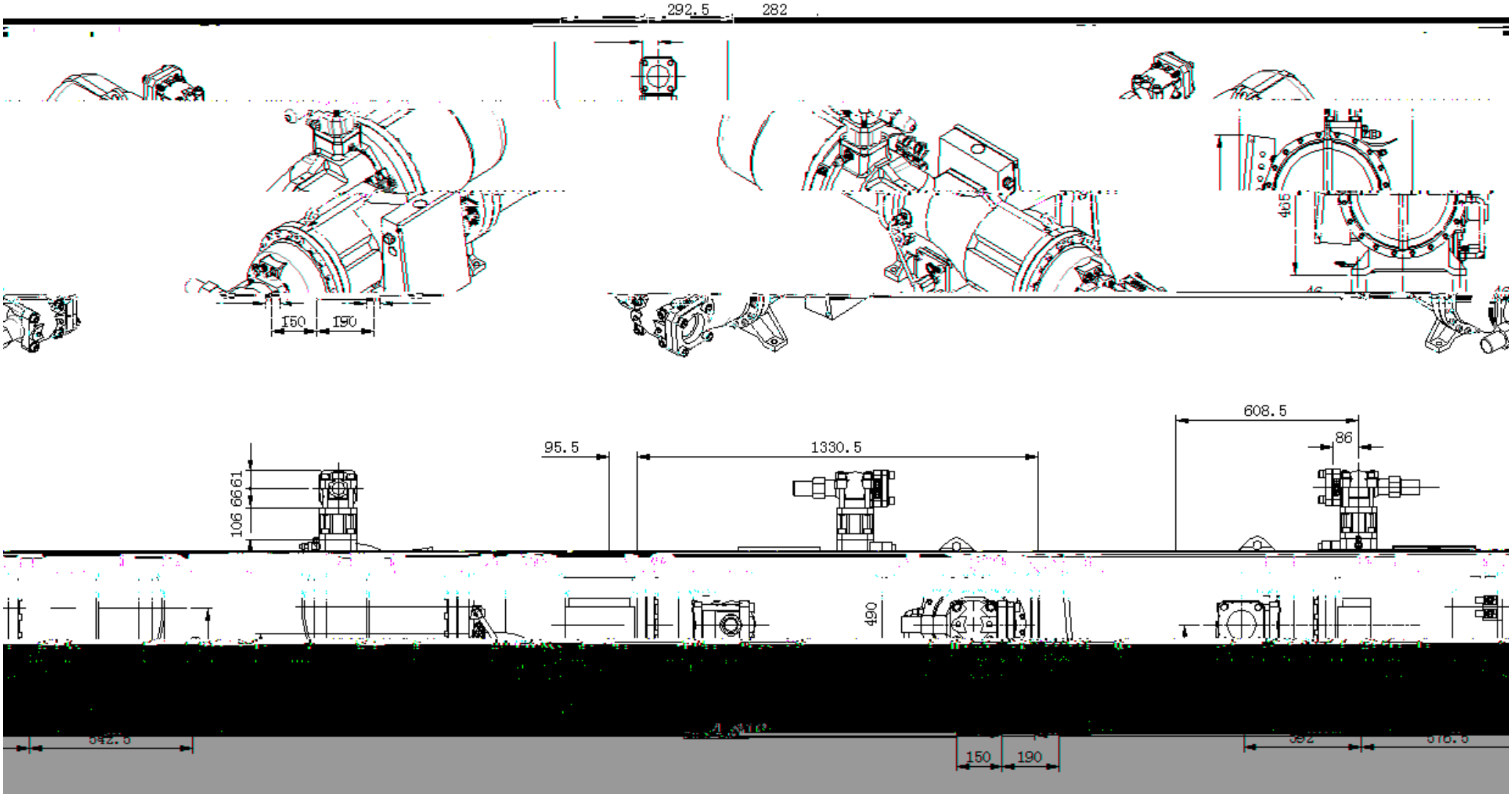
292.5
282
150
190
435
608.5
86
95.5
1330.5
106
66
61
490
542.5
150
190
392
516.5

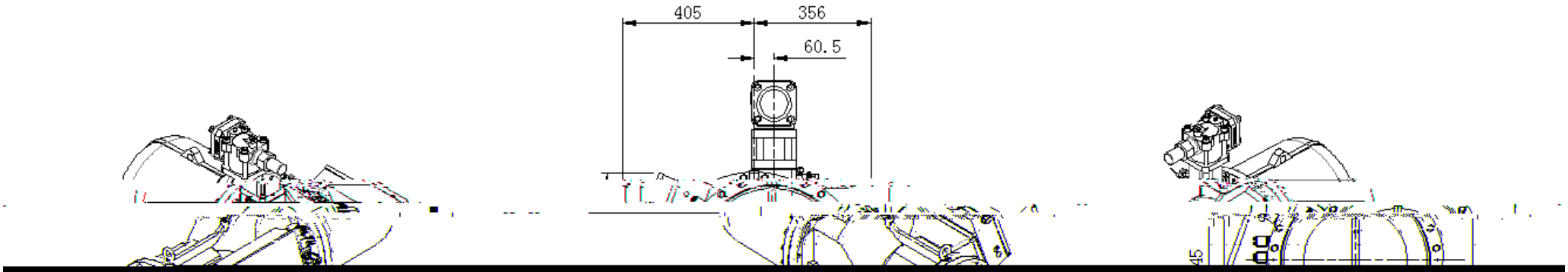

[redacted]

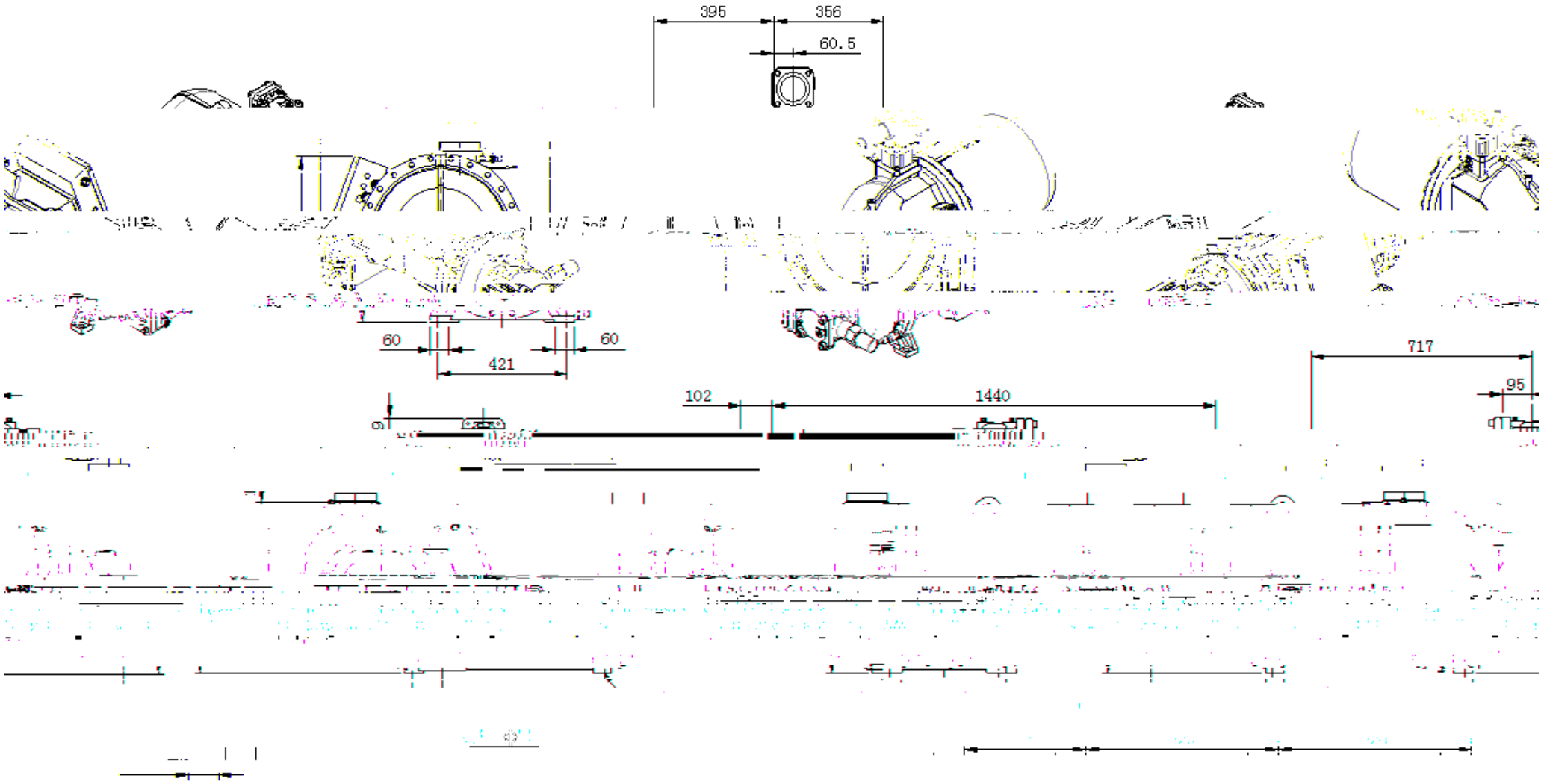
395
356
60.5
60
60
421
102
1440
717
95

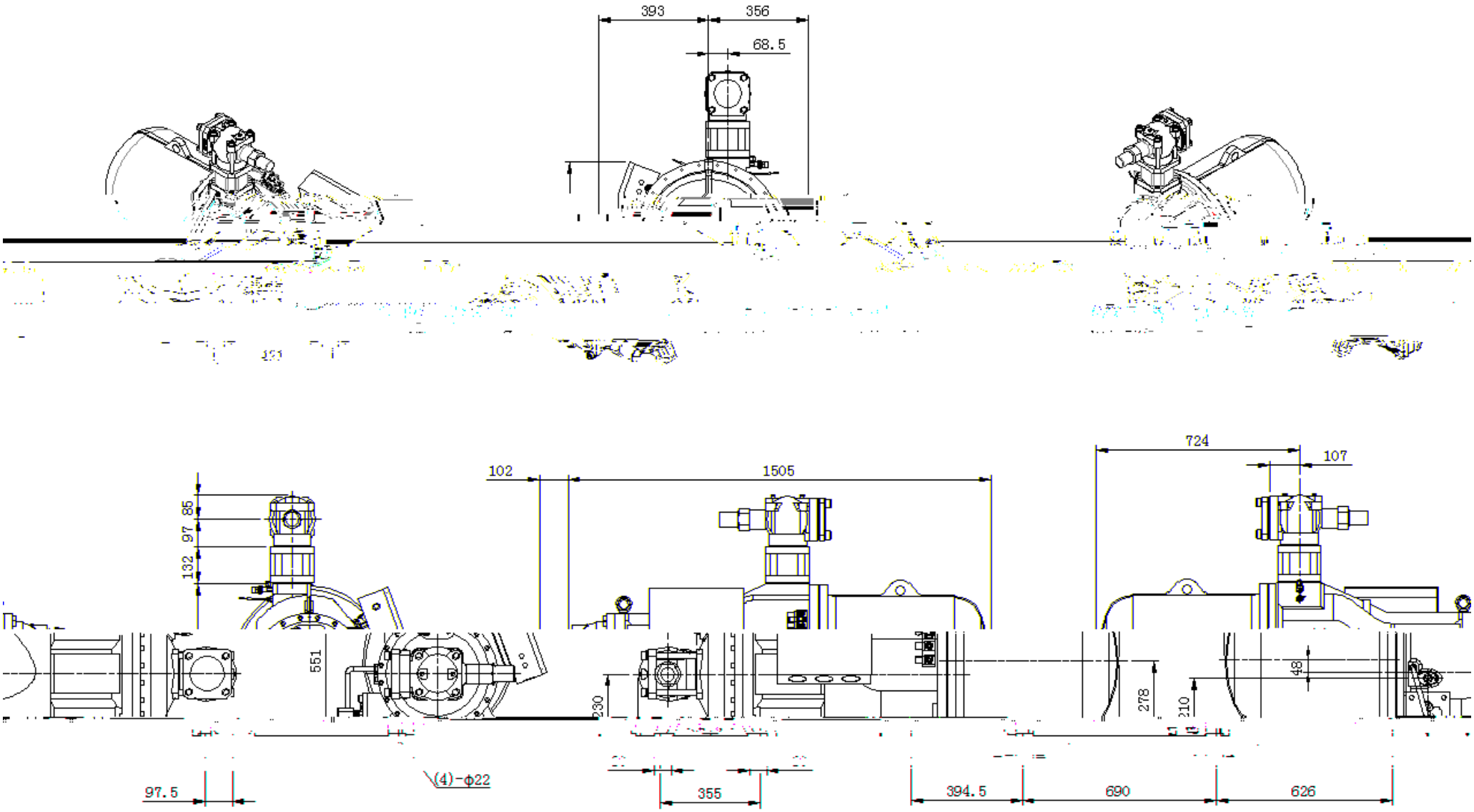
393
356
68.5
102
1505
724
107
85
97
132
551
230
278
210
48
97.5
(4)-φ22
355
394.5
690
626

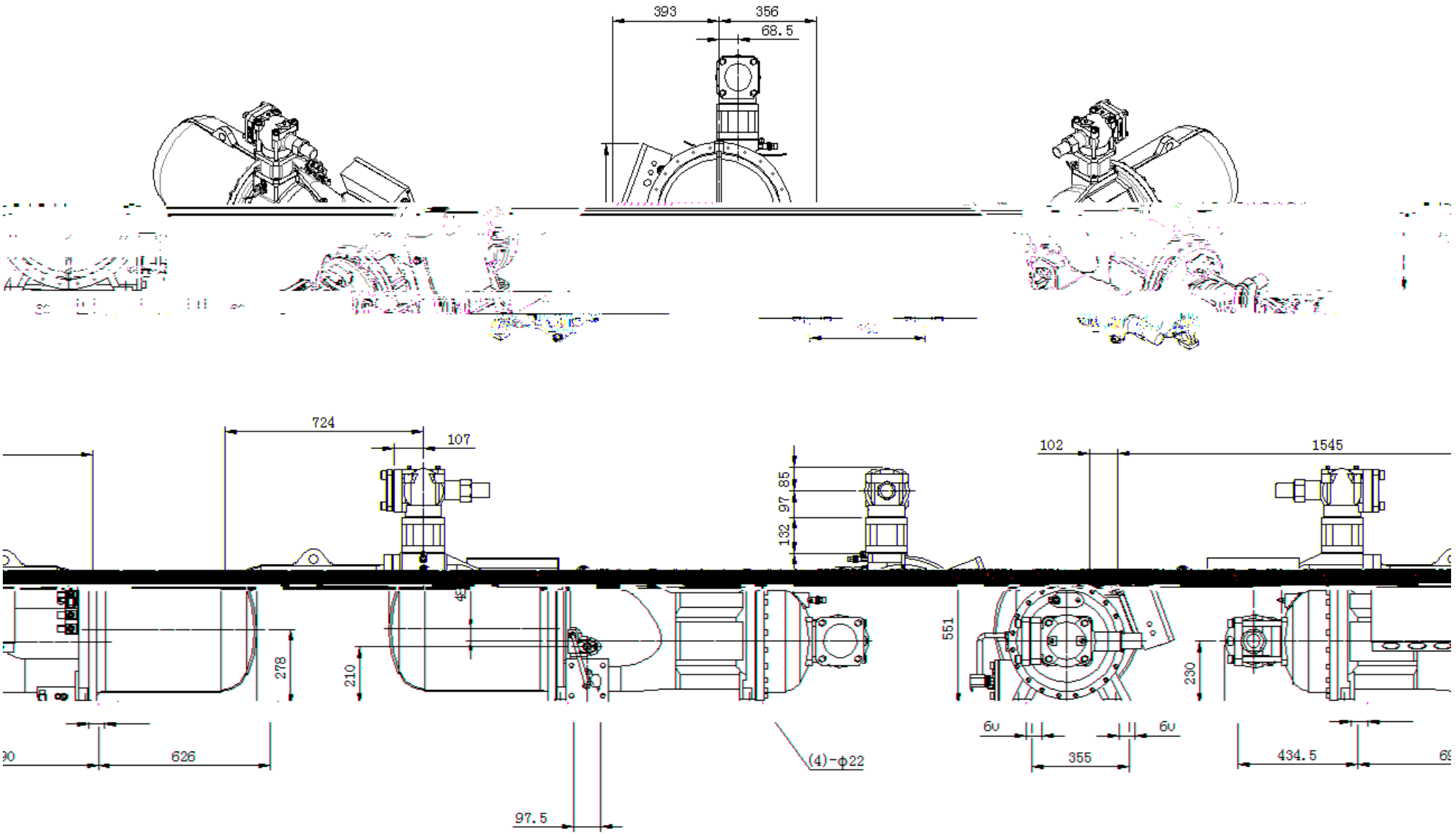

393
356
68.5
724
107
102
1545
85
97
132
278
210
551
230
626
(4)-φ22
60
60
355
434.5
97.5

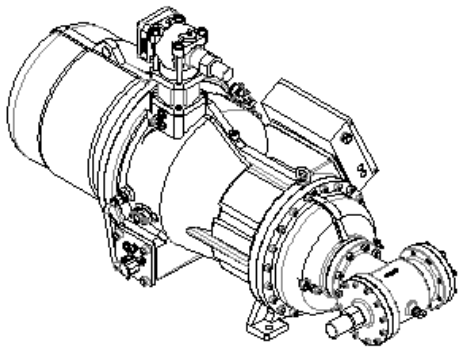

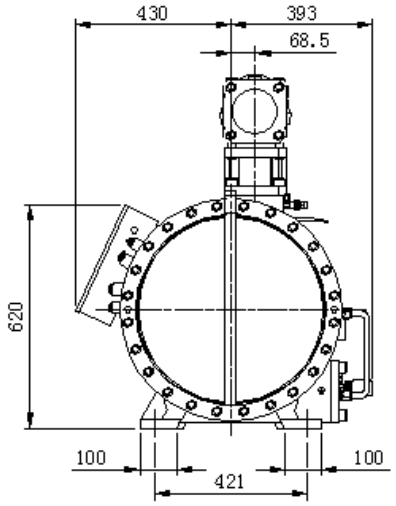
430
393
68.5
620
100
421
100

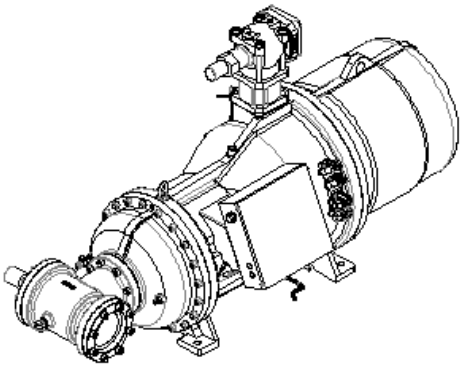

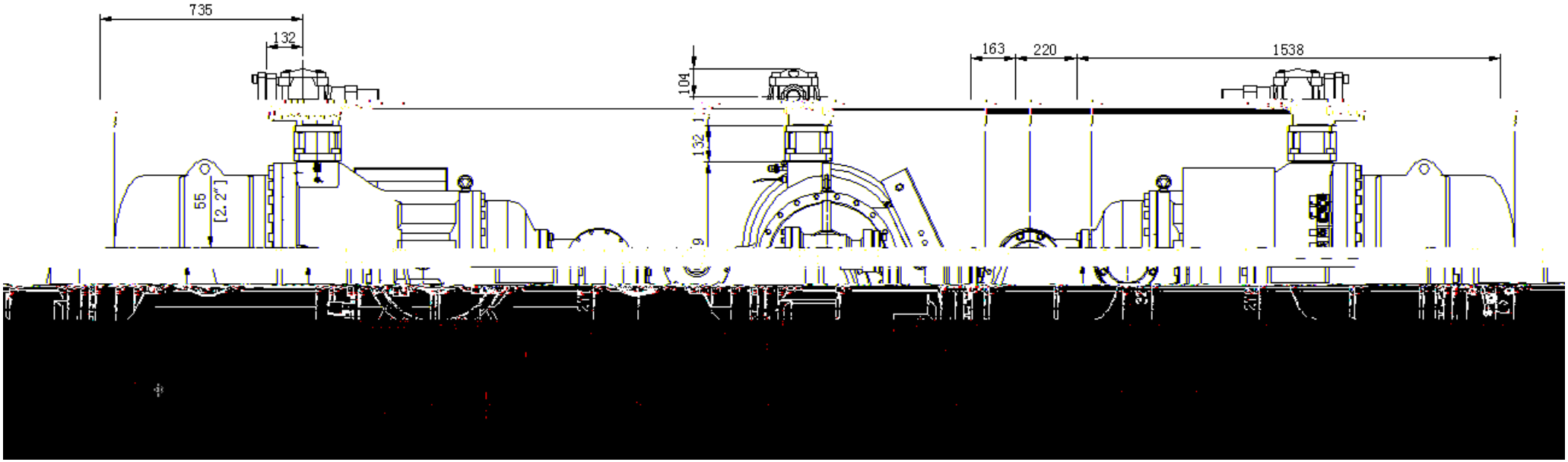
735
132
104
132
55
[2.2"]
163
220
1538

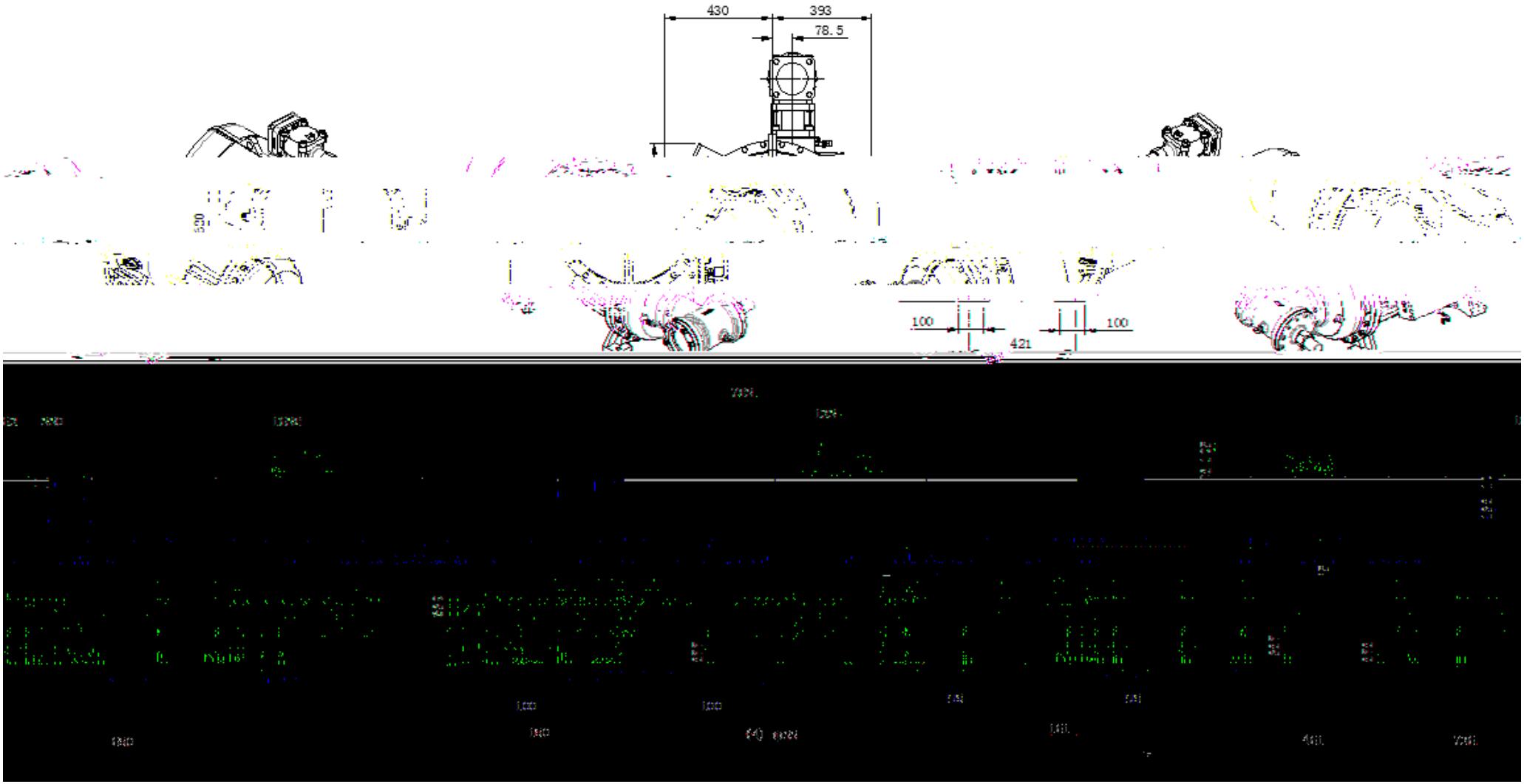
430
393
78.5
100
100
421

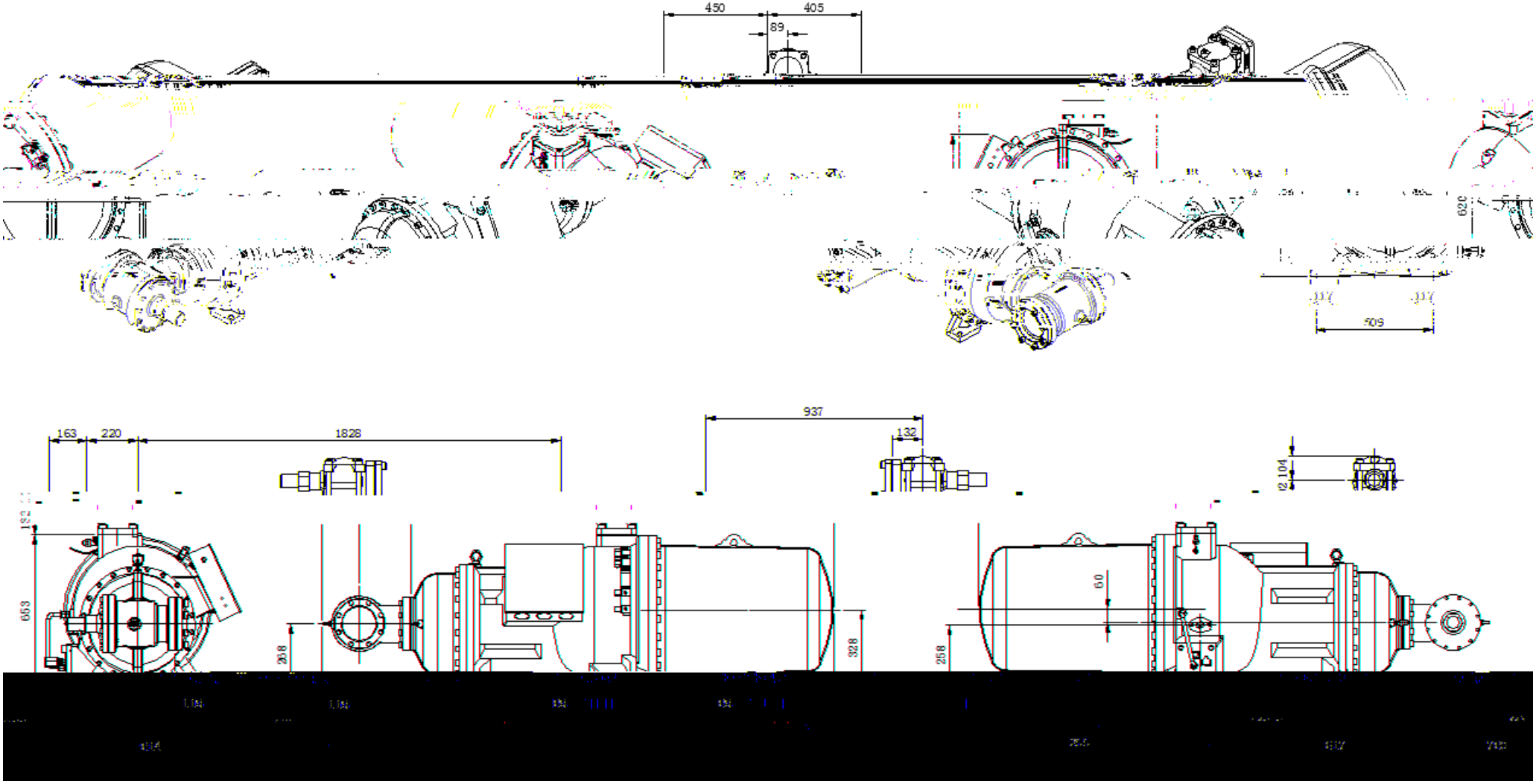
450
405
89
620
509
163
220
1828
937
132
104
182
653
258
328
60
258

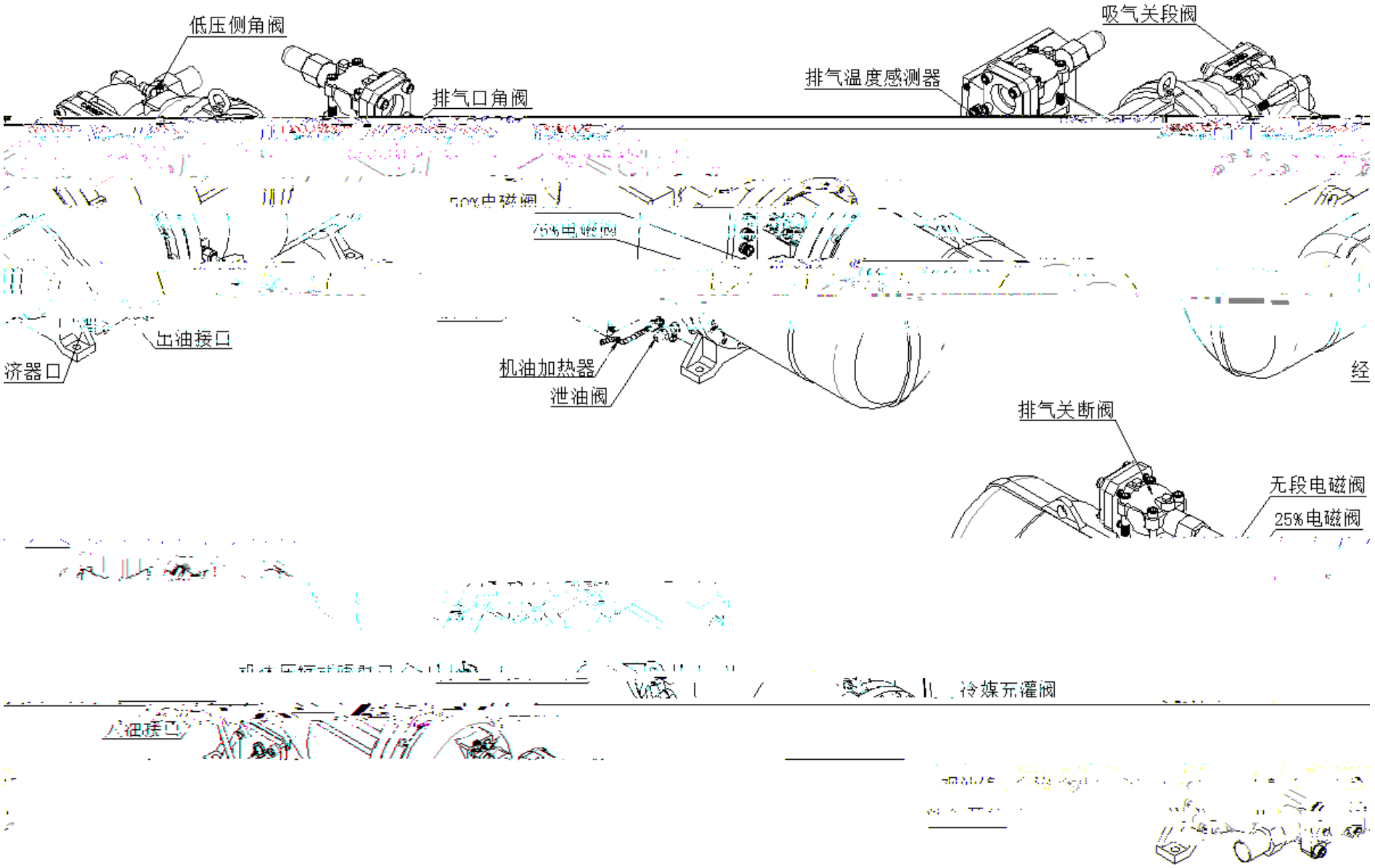
低压侧角阀
排气口角阀
吸气关段阀
排气温度感测器
出油接口
机油加热器
泄油阀
排气关断阀
无段电磁阀
25%电磁阀
冷媒充灌阀

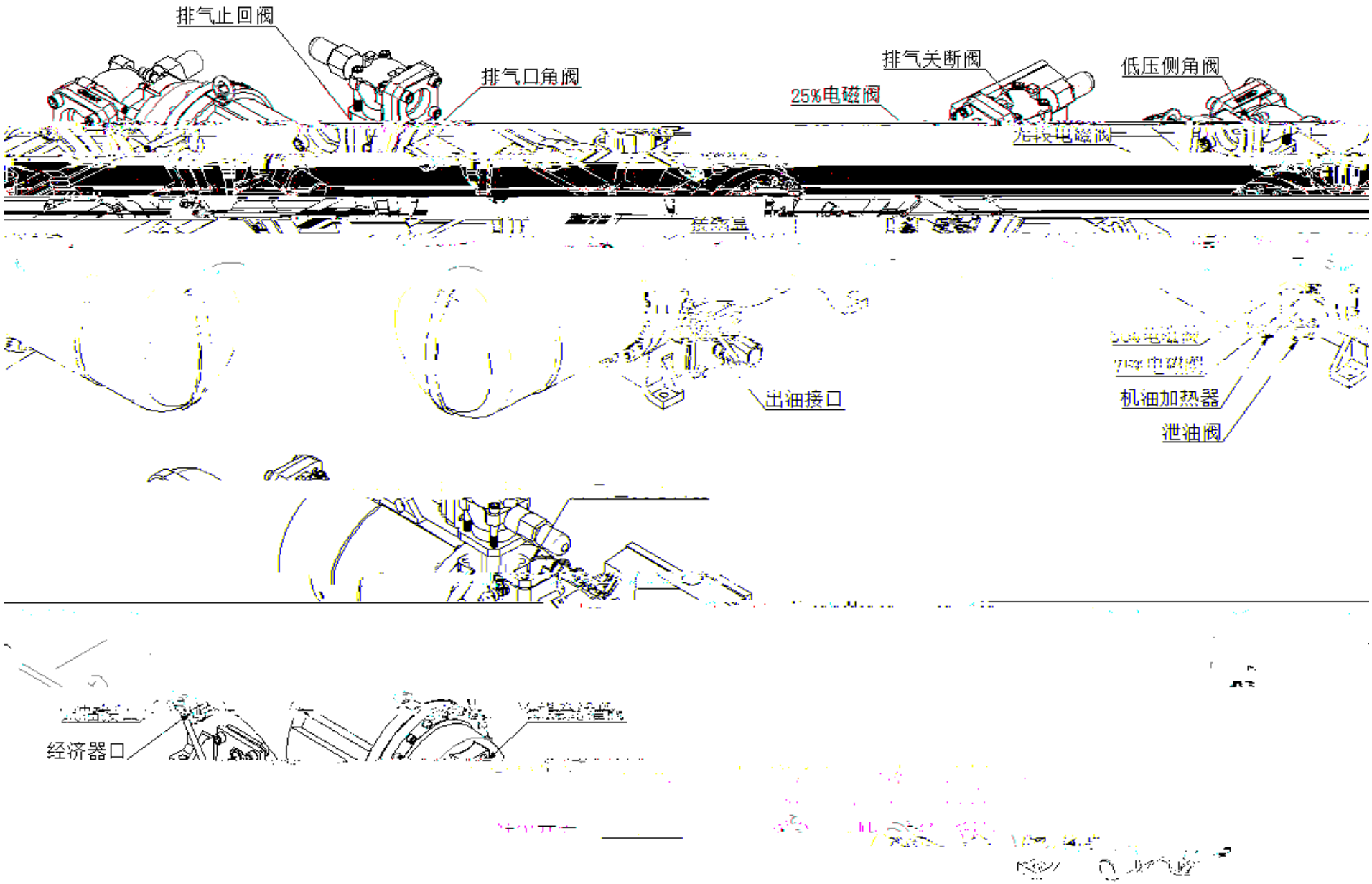
排气止回阀
排气口角阀
排气关断阀
低压侧角阀
25%电磁阀
出油接口
机油加热器
泄油阀
经济器口

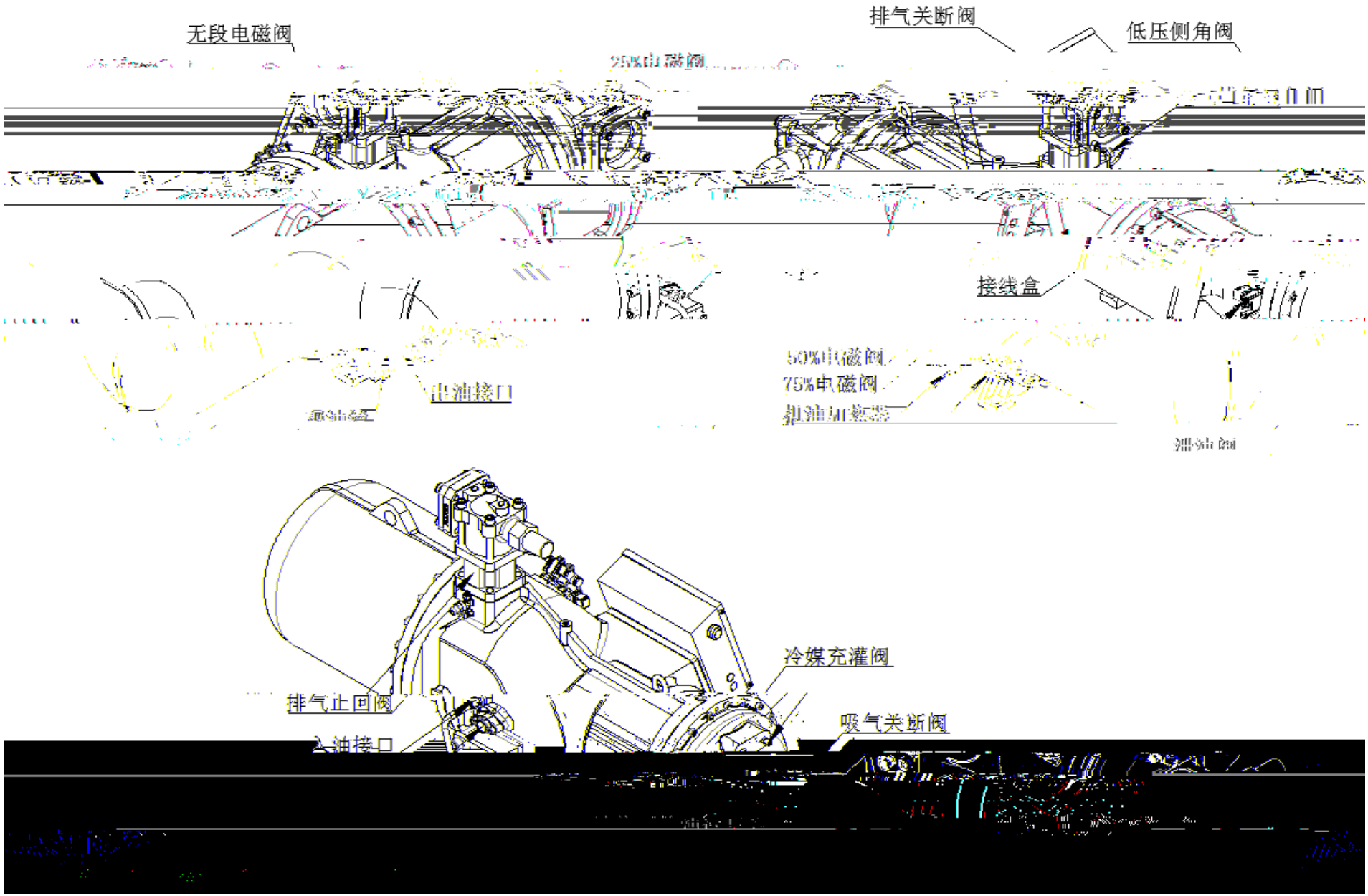
无段电磁阀
排气关断阀
低压侧角阀
接线盒
出油接口
50%电磁阀
75%电磁阀
冷媒充灌阀
排气止回阀
吸气关断阀

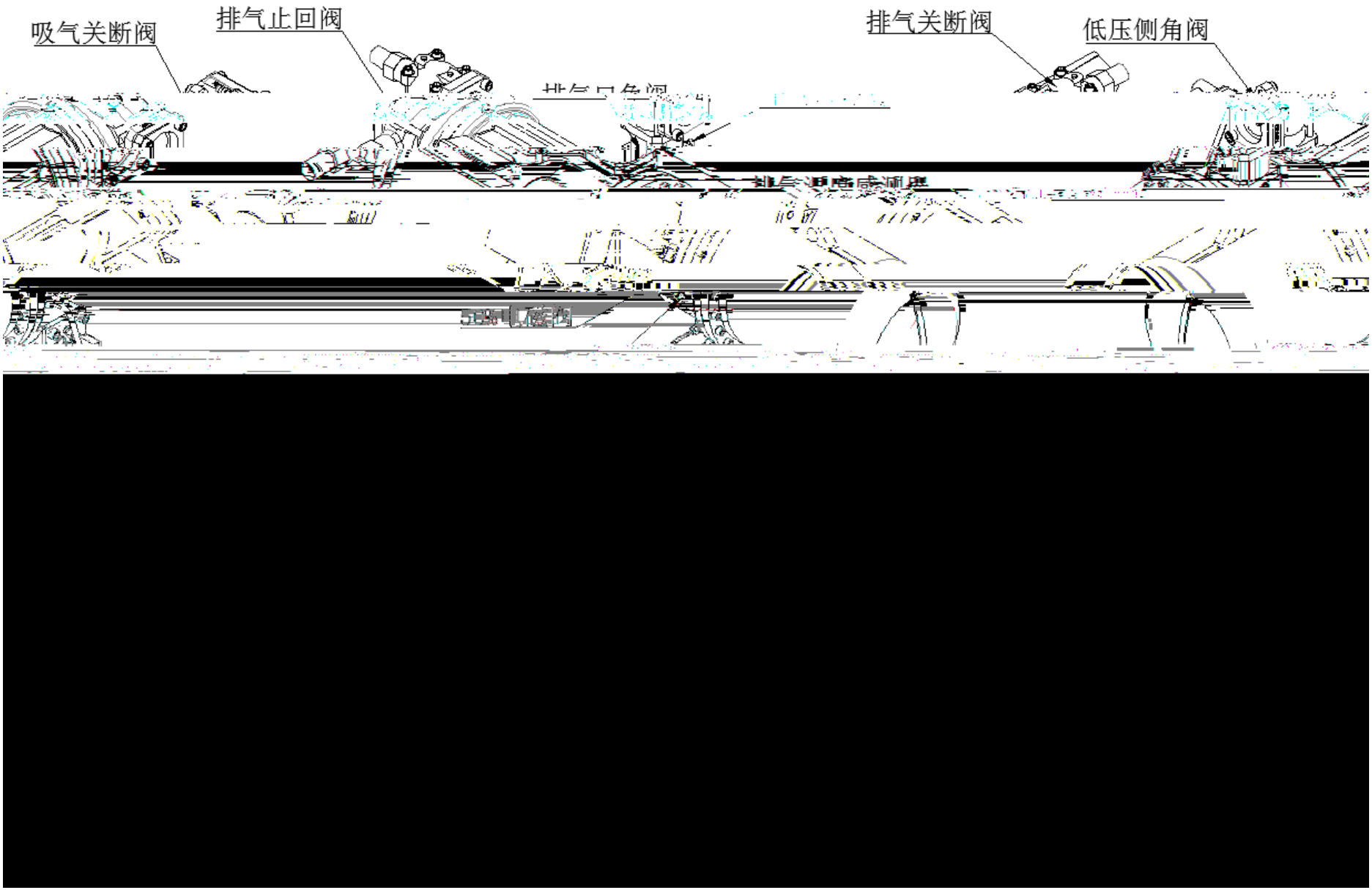
吸气关断阀
排气止回阀
排气关断阀
低压侧角阀

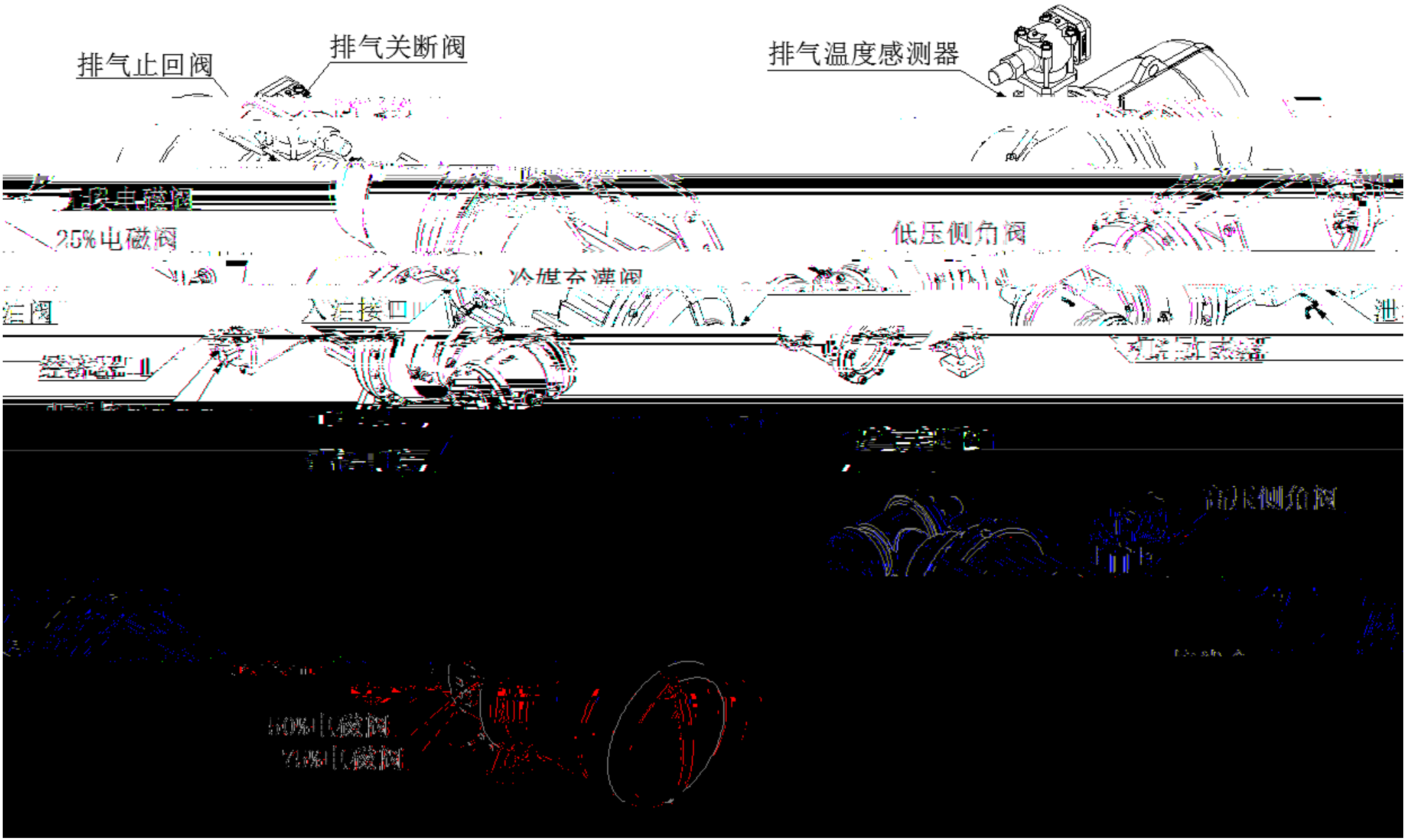
排气止回阀
排气关断阀
排气温度感测器
25%电磁阀
低压侧角阀
入注接口
高压侧角阀

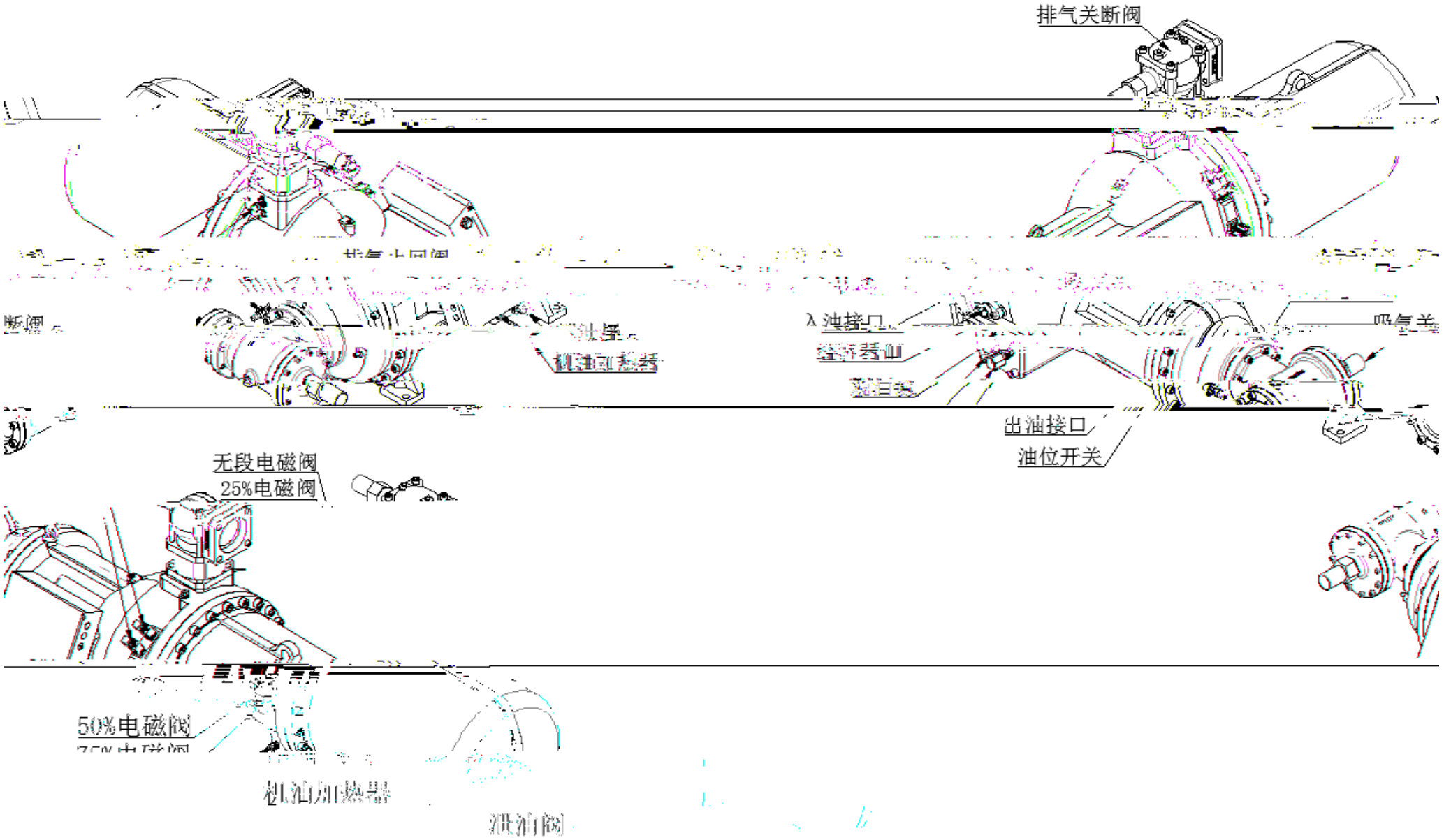
排气关断阀
出油接口
油位开关
无段电磁阀
25%电磁阀
50%电磁阀

~